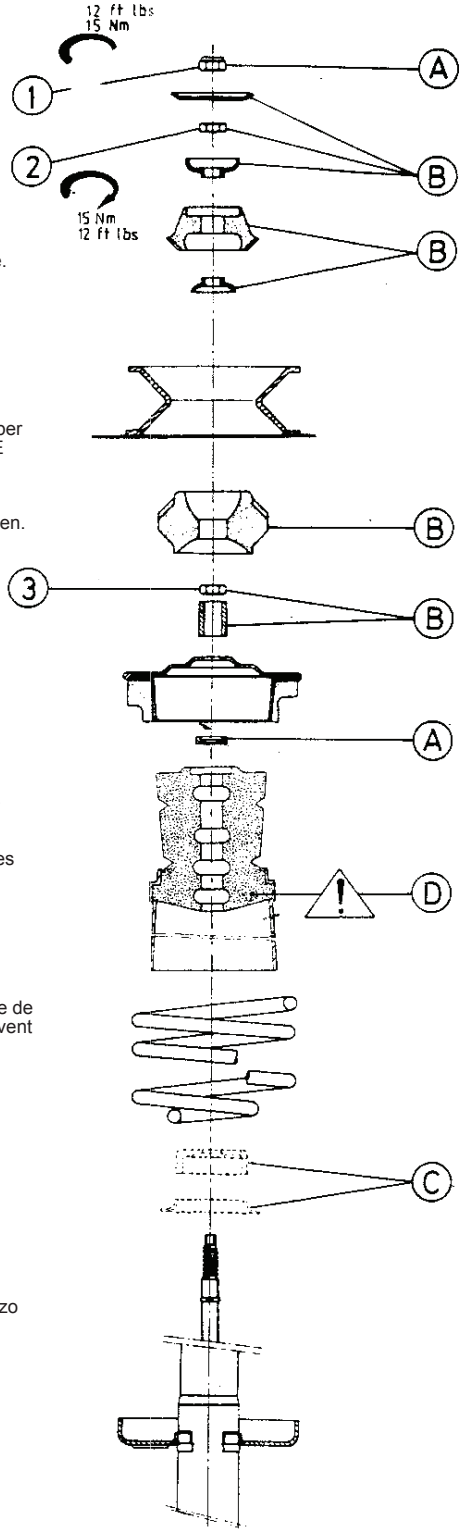

REMOVAL:
- Unscrew upper nuts 1 and 2, place car body on supports, remove wheels and let down slowly the rear axle.
- Disconnect lower mounting bolt and remove old shock absorber and mounting parts.
- Before loosing nut 3, use spring clamps to dismount the spring and other mounting parts.

INSTALLATION: <See sketch>

A. Use new enclosed parts.
B. Original parts to be reused
C. Do not use these parts..
*Installation to be done in the reverse sequence of the removal

D. ATTENTION:
To ensure correct operation and long life of this shock absorber, please refit the original compression bumper and dirt shield. If these are damaged or missing from the old unit, they can be ordered from your MONROE supplier.

AUSDAU:
- Obere Muttern 1 und 2 lösen, Auto aufbocken, Räder entfernen und langsam die Hinterachse herunterlassen.
- Untere Befestigungsschraube lösen und alten Stoßdämpfer und Anbauteilen entfernen.
- Bevor Mutter 3 gelöst wird, Federspanner benutzen, indem die Feder und andere Anbauteile demontiert werden können.

EINBAU: <Siehe Zeichnung>

A. Neue beigefügte Teile benutzen.
B. Originalteile zur Wiederverwendung.
C. Diese Teile nicht benutzen.
*Einbau in umgekehrter Reihenfolge wie Ausbau vornehmen.

D. ACHTUNG:
Zur Gewährleistung der Haltbarkeit und Funktion dieses Stoßdämpfers ist es unbedingt notwendig den Gummipuffer mit Staubkappe wiederzuverwenden. Wenn diese Originalteile beschädigt oder nicht mehr vorhanden sind, können Sie diese bei Ihrem MONROE-Händler bestellen.

DEMONTAGE:
- Dévisser les écrous supérieurs 1 et 2, faire reposer la carrosserie sur un support, enlever les roues et faire descendre lentement d'essieu arrière.
- Démonter la fixation inférieure et enlever l'amortisseur et les pièces de montage.
- Avant de dévisser l'écrou 3, utilisez un outil à comprimer les ressorts pour démonter le res- sort et les autres pièces de montage.

REMONTAGE: <Voir figure>

A. Utiliser les nouvelles pièces jointes.
B. Pièces d'origine à réutiliser.
C. Ne pas utiliser ces pièces.
*Le remontage doit être effectué à l'enverse du démontage.

D. ATTENTION:
Afin d'assurer le bon fonctionnement et la longévité de cet amortisseur, il faut absolument réutiliser la butée de compression avec cache-poussière intégré. Si les pièces d'origine sont abîmées ou inutilisables, elles peuvent être commandées chez votre distributeur MONROE.

ESTRAZIONE:
- Svitare i dadi 1 e 2 superiore, mettere la macchina su sostegni, smontare le ruote e fare scendere lentamente l'asse posteriore della macchina.
- Disinnestare il bullone di montaggio in basso e togliere l'ammortizzatore e le parti di montaggio.
- Prima di svitare il dado 3, adoperare l'apposito attrezzo per smontare le molale le altre parti di montaggio.

INSTALLAZIONE: <Vedere disegna>

A. Usare le parti nuove allegate.
B. Parti originala da riutilizzare.
C. Parti da non usare.
*L'installazione deve essere fatta nella sequenza contraria all'estrazione.

D. ATTENZIONE:
Per assicurare un buon funzionamento ed una lunga vita di questo ammortizzatore è assolutamente necessario di riutilizzare il tampone di compressione con para polvere incorporato. In caso di danno al pezzo originale, questo può essere comandato dal vostro venditore MONROE.

19310184

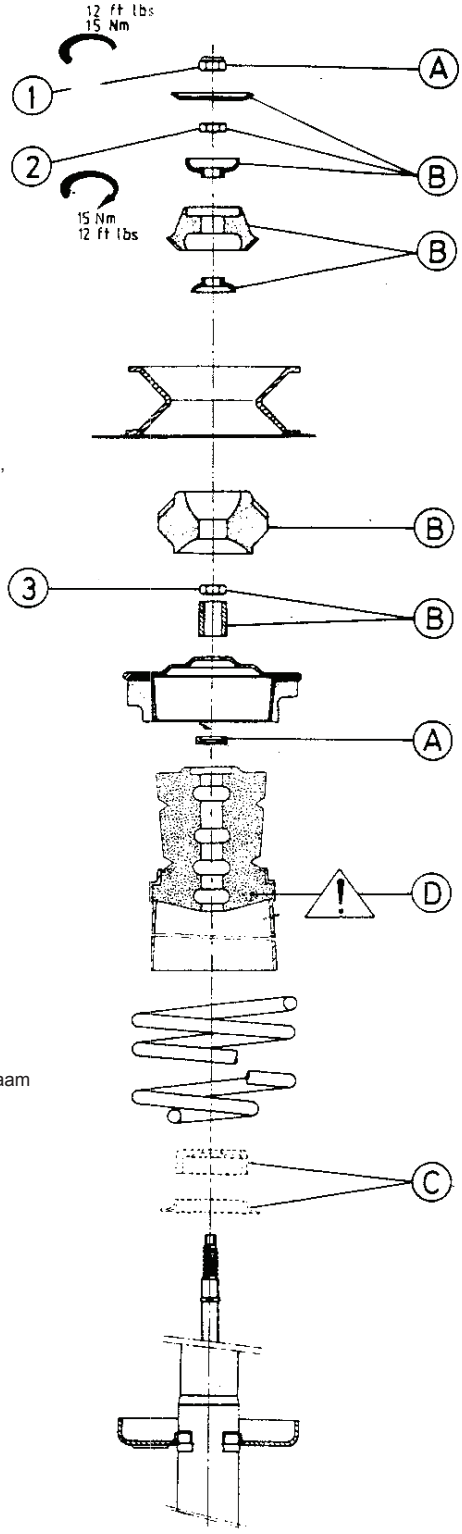

DESMONTAJE:
- Desenroscar las tuercas superiores 1 y 2, colocar el coche sobre i el elevador, quitar las ruedas y dejar bajar lentamente el eje trasero.
- Desconectar el tornillo de fijación inferior y quitar el amortiguador viejo y las piezas de fijación.
- Antes de desenroscar la tuerca 3, usar las pinzas de sujeción al muelle para desmontar el muelle y las piezas de fijación.

MONTAJE: <Ver esquema>

A. Usar las nuevas piezas que se incluyen.
B. Piezas originales que se deben volver a usar.
C. No utilizar estas piezas.
*El montaje debe hacerse en orden inverso al desmontaje.

D. ATENCIÓN:
Tenga presente que para asegurar el mejor funcionamiento y duración, debe reutilizar el tope de compresión con cobre barros incorporado del amortiguador desmontado. En caso de deterioro o pérdida, Vd. puede solicitarlo a su proveedor habitual MONROE.

DEMONTERING:
- Skruva av den övre muttrarna 1 och 2, hissa upp bilen på lyften elfer på bockar, ta av hjulen och sänk försiktigt ner bakaxeln.
- Lossa den nedre monteringsbuiten och ta bort den gamla stötdämparen och monteringsdelarna.
- Innan den undere muttern 3, lossas, använd en fjäderspännare för att demontera fjädern och andra monteringsdelar.

MONTERING: <Se ritning>

A. Använd nya medföljande delar.
B. Originaldelar som skall återanvändas.
C. Delar som ej skall användas.
*Monteringen skall ske i omvänd ordning mot demonteringen.

D. VIKTIGT:
För bästa funktion och hållbarhet, måste genomslagsstoppet med Itererat dammskydd från den gamla stötdämparen återanvändas. Om denna saknas eller år oanvändbar, kan den beställas bos din MONROE-Leverantör.

IRROITUS:
- Avaa ylempi mutterit 1 ja 2, siirrä auto nosturille, irroita pyörät ja vapauta taka akseli varovasti.
- Irroita alempi kiinnityspultti ja poista vaimennin kiinnitysosineen.
- Ennen mutterin 3, avaamista, käytä jousen puristimia jousen ja muiden kiinnitysosien irroittamiseksi.

KIINNITYS: <Katso piirrosta>

A. Käytä mukana seuraavat uudet osat.
B. Alkuperäiset osat käytetään uudelleen.
C. Älä käytä näítä osia.
*Kiinnitys tehdään päinvastaisessa järjestyksessä iiroitukseen nähden.

D. HUOMIO:
Parhaan toimivuuden ja kestävyyden takia on aina käytettävä alkuperäisen vaimentimen kumipuskin ja suojakumi. Jos ne ovat särkyneet ta kokonaan puuttuvat, tilaa ne MONROE-jälleenmyyjältä.

UITBOUWEN:
- Draai bovenste moeren 1 en 2 los, plaats koetswerk op steunen, verwijder wielen en laat achteras langzaam zakken,
- Draai onderste bevestigingsbout los en verwijder oude schokdemper met zijn bevestigingsonderdelen.
- Gebruik veerklemmen alvorens moer 3 los te draaien om veer en andere onderdelen te verwijderen.

INBOUWEN: <Zie schets>

A. Gebruik nieuwe bijgeleverde onderdelen.
B. Originele onderdelen hergebruiken.
C. Deze onderdelen niet gebruiken.
*Het inbouwen gebeurt in de omgekeerde zin van het uitbouwen.

D. WAARSCHUWING:
Voor een optimale functie en levensduur van deze schokdemper is het absoluut noodzakelijk, dat de aanslagbumper met geïntegreerde stofkap van de originele schokdemper, herbruikt wordt. Indien verdwenen of beschadigd, kunnen deze besteld worden bij uw MONROE-verdeler.

19310184